ROMANKO i SYNOWIE S.C.
43-200 Pszczyna, ul. Wodzisławska 1
tel./fax: +48 32 210 89 46
www.dzwigamy.pl | biuro@dzwigamy.pl

28t

AD 28
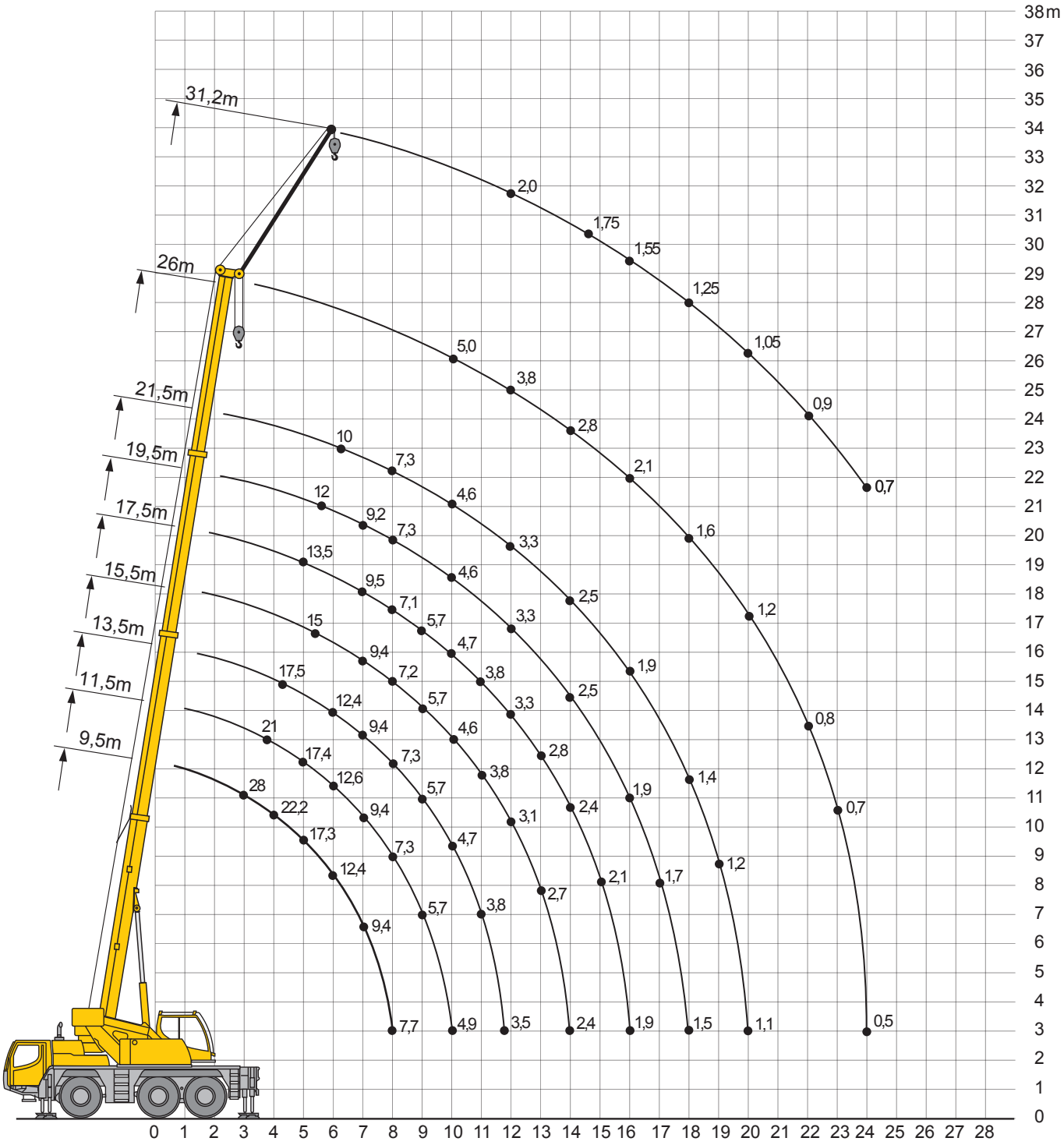
Tabela udźwigów Lifting heights Hubhöhen