ROMANKO i SYNOWIE S.C.
43-200 Pszczyna, ul. Wodzisławska 1
tel./fax: +48 32 210 89 46
www.dzwigamy.pl | biuro@dzwigamy.pl

130t

LIEBHERR
LTM 1130

Tabela udźwigów Lifting heights Hubhöhen

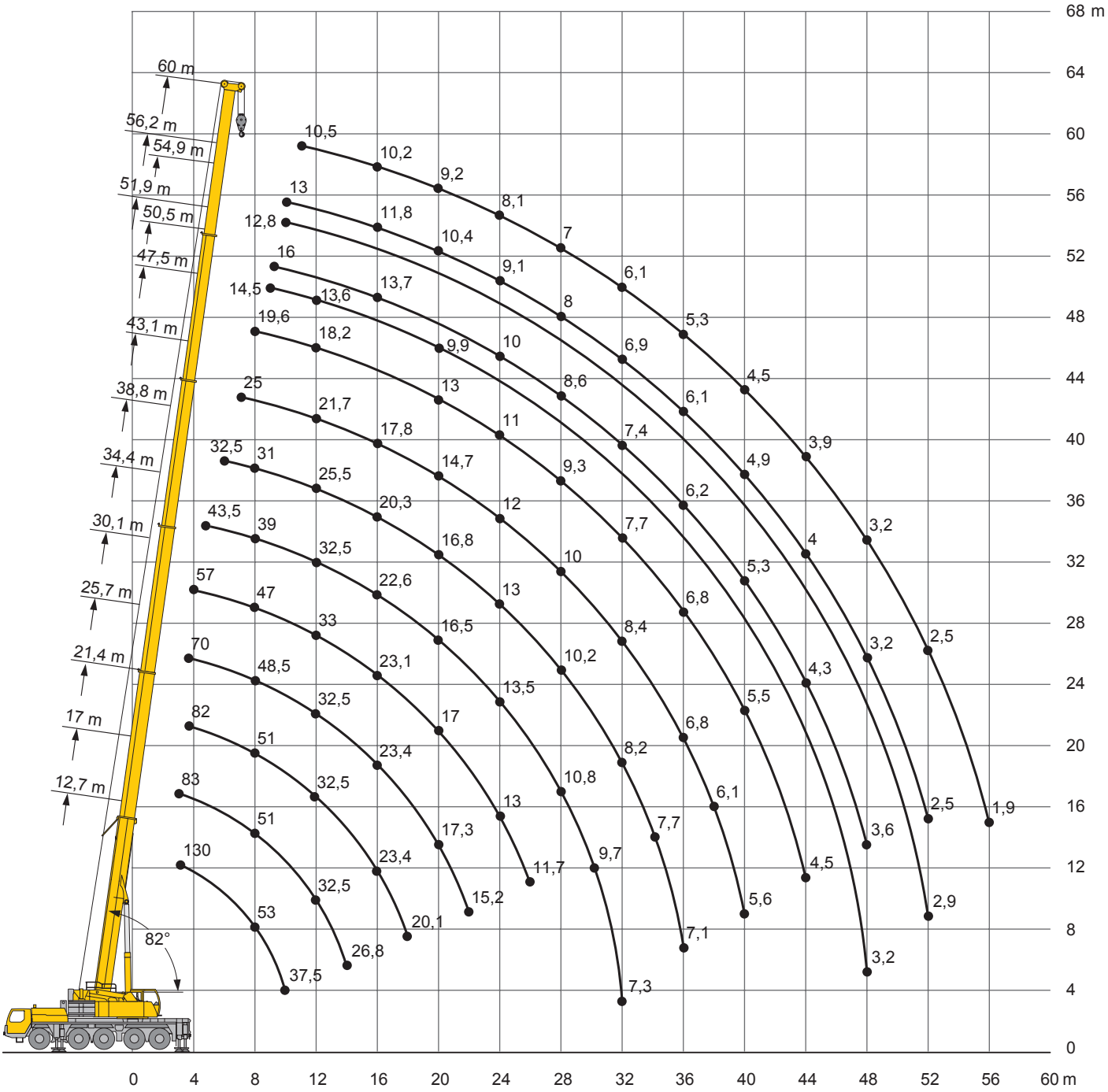

ROMANKO i SYNOWIE S.C.
43-200 Pszczyna, ul. Wodzisławska 1
tel./fax: +48 32 210 89 46
www.dzwigamy.pl | biuro@dzwigamy.pl

130t
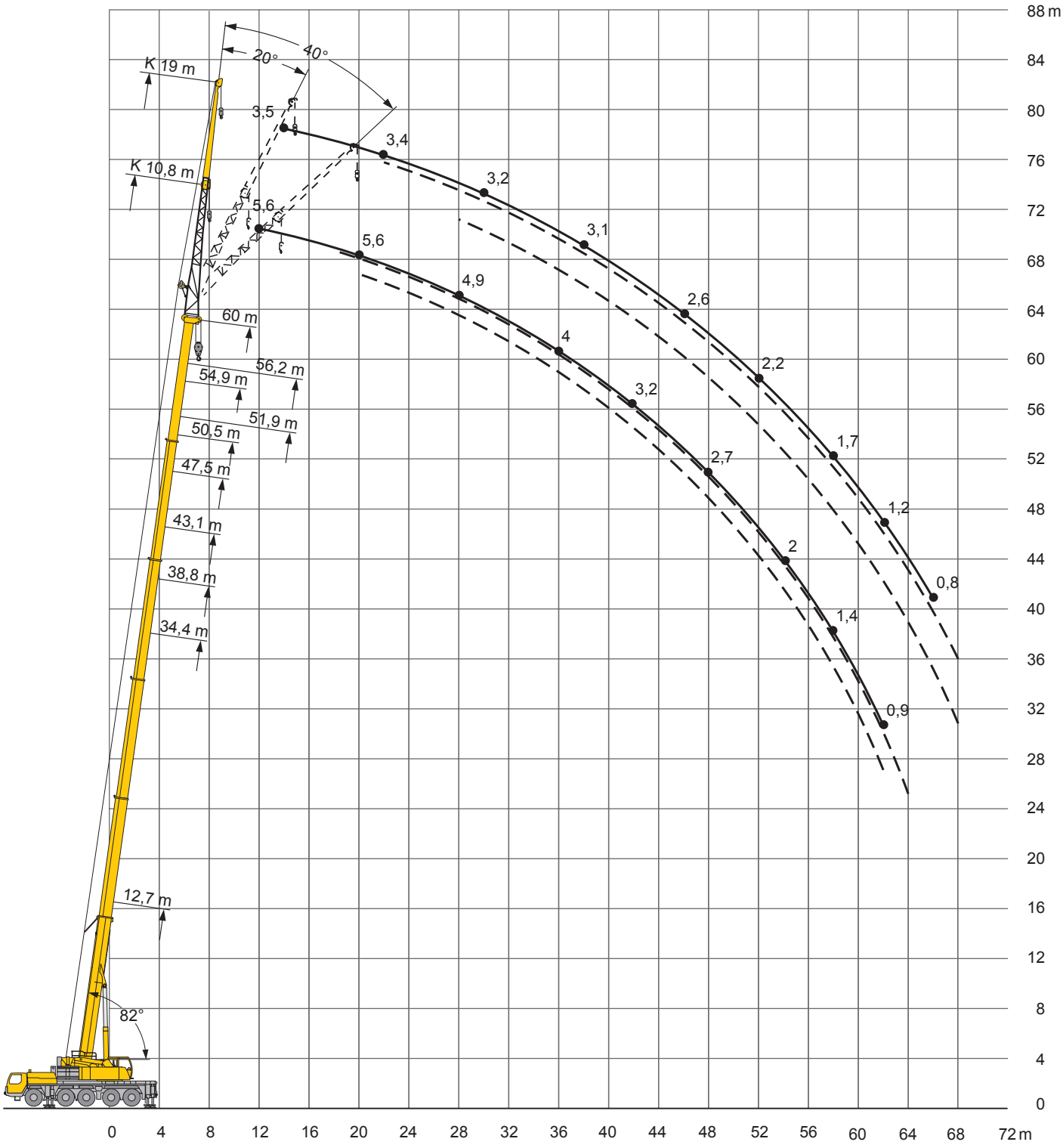
LIEBHERR
LTM 1130